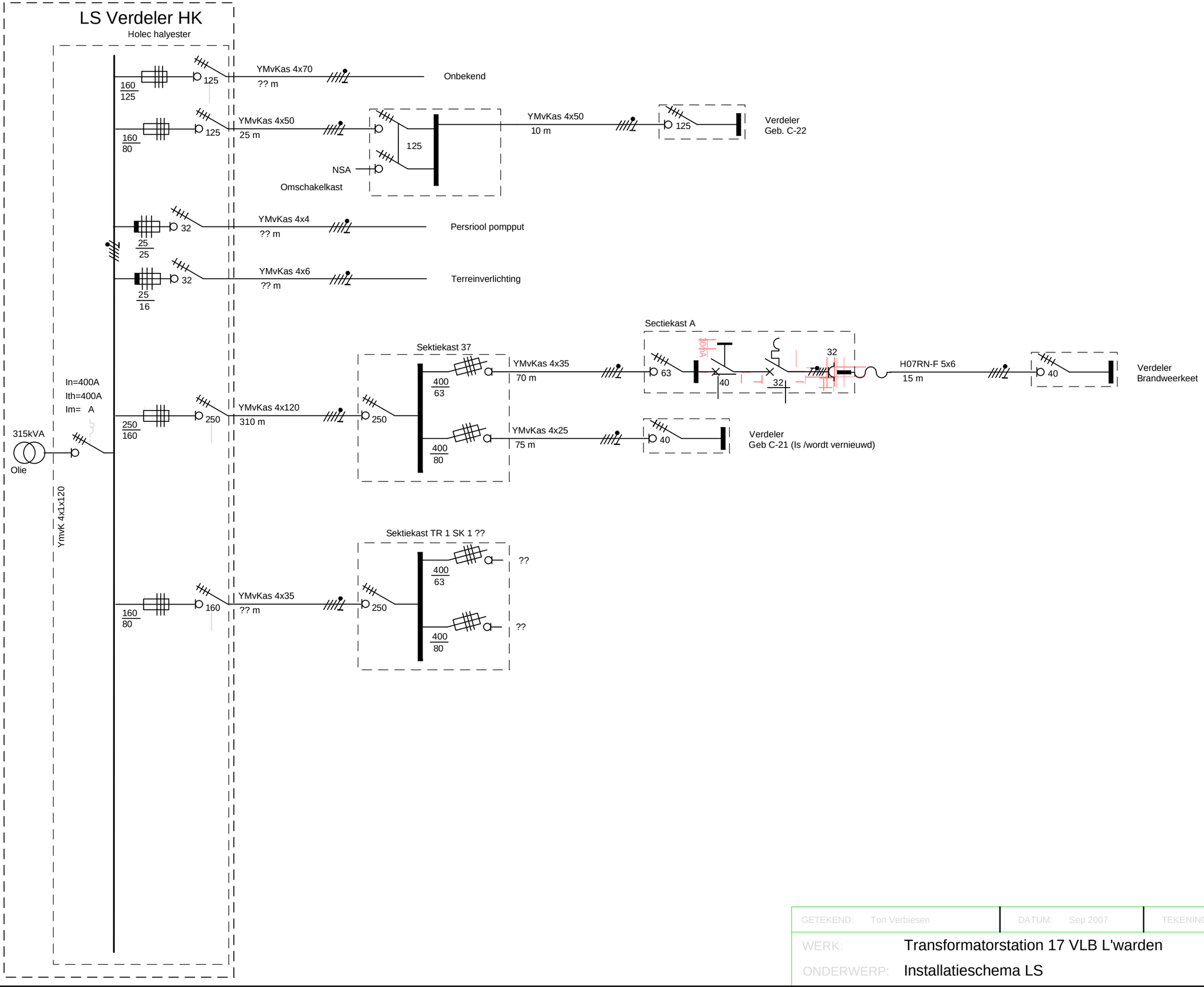

GETEKEND: Ton Verbiesen	DATUM: Sep 2007	TEKENING IN 1	BLADEN, BLAD 1

WERK: Transformatorstation 17 VLB L'warden

ONDERWERP: Installatieschema LS

FILE: _____.DGN

PLOTDATUM: sep 2007